QBC-LTB 系列霍尔电流传感器

QBC-LTB 系列电流传感器的初、次级之间是绝缘的，用于测量直流、交流和脉动电流。

电参数

		QBC300LTB	QBC500LTB	
额定输入电流		300	500	A
测量电流范围		600（±18V，51Ω）	1000（±18V，39Ω）	A
测量电阻	with±15V	@±300Amax 110(max)	@±500Amax 100(max)	Ω
		@±600Amax 36(max)	@±1000Amax 25(max)	Ω
	with±18V	@±300Amax 130(max)	@±500Amax 120(max)	Ω
		@±600Amax 51(max)	@±1000Amax 39(max)	Ω
匝　　比		1:3000	1:5000	
额定输出电流		100		mA
电源电压		±15～±24		V
静态功耗电流		＜20（±15V）		mA
零电流失调		≤±0.2		mA
电流失调温漂		≤±0.5		mA
响应时间		＜1		μs
线性度		≤±0.2		%FS
绝缘电压		6(50/60Hz,1min)		KV
di/dt 跟随精度		＞100		A/μs
带宽(-3dB)		DC…100		KHz
次级线圈电阻		31	45	Ω
工作温度		-40～+85		℃
储存温度		-40～+105		℃

结构参数

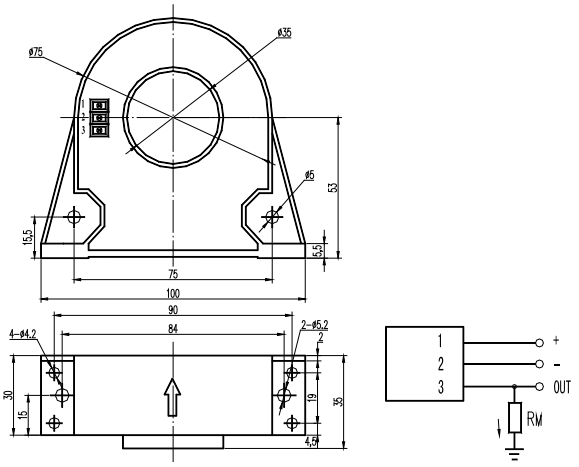

使用说明

1. 在 IP 按箭头方向流动时，IS 是正向；
2. 初级导体温度不应超过 100℃；
3. 母排完全充满初级穿孔时动态表现（di/dt 和响应时间）为最佳；
4. 为了达到最佳的磁耦合，初级线匝应绕在传感器顶部。

电话：025-52619808　传真：025-52619628　网址：www.china-cgq.cn;www.chinasensors.net　邮箱：cgq@china-cgq.cn